MEGAlift

C. 125 Este, Panama City, Panama

+507 6675-1380

info@megalifts.com

megalifts.com



REACHSTACKER SERIE ACCD450

con capacidades de 45.000 kg

SERIE ACCD450
APILADOR DE CONTENEDORES (REACH STACKER)

La apiladora de contenedores (reachstacker) ACCD450 es un producto de nuevo desarrollo basado en las plataformas de la serie ACCD de MEGA LIFT. Hereda la estética de la familia de la serie ACCD mostrando un diseño moderno, sofisticado y potente. Al incorporar componentes clave de marcas de renombre internacional, ofrece un rendimiento excelente y una calidad garantizada.

Gracias al uso de tecnologías de control avanzadas, es un equipo seguro, fiable, cómodo y eficiente. Se utiliza principalmente en operaciones de carga, manipulación y apilado de contenedores ISO pesados de 20 y 40 pies, y cumple con los requisitos para operaciones intensivas y prolongadas en puertos, muelles, estaciones de transferencia ferroviaria y por carretera, patios de almacenamiento, etc.

SEGURA Y CONFIABLE

- Componentes clave de alta calidad, duraderos y fiables, provenientes de marcas de renombre internacional.
- **Amplio equipamiento de seguridad**
  Radar de marcha atrás visual de 6 sensores, cámara de bloqueo, sistema de pesaje de carga descentrada, protección contra incendios del vehículo y otros equipos facilitan una operación segura y sencilla.
- **Tecnologías integrales de protección y seguridad**
  Se emplean tecnologías de seguridad tales como detección de presencia en el asiento, protección dinámica antivuelco, protección longitudinal doble antivuelco, doble protección de los cierres giratorios (*twist-locks*) del *spreader*, protección contra calado del motor en el arranque, protección ante fallos, etc. para garantizar operaciones seguras en todo momento.

FÁCIL MANTENIMIENTO

- La comunicación mediante bus CAN monitoriza el estado del vehículo en tiempo real, lo que facilita la resolución de problemas.
- El capó está diseñado para ser fácilmente extraíble. Todos los puntos de mantenimiento se encuentran en posiciones seguras y de fácil acceso, y se utiliza el método de cableado del armario de control eléctrico, lo que simplifica enormemente el mantenimiento y las reparaciones, y mejora la eficiencia del mantenimiento.





EFICIENTE Y DE BAJO CONSUMO ENERGÉTICO

- **Sistemas de control eficientes**
  El control proporcional eléctrico, el control de seguimiento del acelerador, el control de elevación vertical, el control inteligente del ventilador de refrigeración y el control de par permiten un control eficiente y flexible.
- **Sistema hidráulico con detección de carga**
  Mediante el ajuste en tiempo real del desplazamiento de la bomba en función de la carga, se logra un control de caudal de alta precisión; se reduce el consumo de energía del motor durante los periodos de inactividad y se consigue un ahorro energético significativo.
- **Sistema de iluminación LED para vehículos**
  El sistema de iluminación LED para vehículos, de alto rendimiento y larga vida útil, puede reducir el consumo de energía.

ELEGANTE Y CÓMODO

- **Diseño moderno y de alta gama**
  Su diseño aerodinámico descendente proyecta una imagen dinámica y robusta. El acabado de pintura uniforme y un logotipo sencillo pero elegante realzan su estética moderna y sofisticada.
- **Plataforma de control ergonómica**
  La plataforma de control, diseñada ergonómicamente y equipada con botones cómodos y bien distribuidos, permite un manejo preciso y confortable; a esto se suman el volante ajustable y el asiento con suspensión y respaldo regulable, garantizando así una mayor comodidad para el operador.
- **Cabina silenciosa, con suspensión integral y visibilidad panorámica**
  La cabina ofrece un nivel de ruido inferior a 78 dB e incluye sistema de climatización (aire acondicionado y calefacción), parasoles, luz de lectura, radio y otros equipamientos que crean un entorno de trabajo agradable. Asimismo, cuenta con amplias ventanas curvas (delantera y trasera), un gran techo acristalado y puertas laterales totalmente acristaladas que proporcionan una visibilidad panorámica.



SISTEMA DE POTENCIA ROBUSTO



KESSLER



DONALDSON

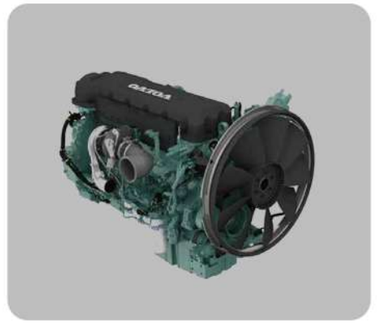

VOLVO TAD1151VE

- El motor VOLVO TAD1151VE, caracterizado por su alto rendimiento y bajo consumo de combustible, opera a bajas revoluciones y ofrece un elevado par motor, además de contar con funciones avanzadas de diagnóstico y protección ante fallos. Con una cilindrada de 10,8 litros, seis cilindros en línea y bajas emisiones, incorpora turbocompresor y cumple con las normativas EPA3, EU III A y China Stage III.
- Está equipado con un filtro de aire Donaldson de alta resistencia y dos etapas, así como con un prefiltro ciclónico de alta eficiencia.
- Cuenta con una transmisión DANA 36000, de estructura fiable y rendimiento estable.
- Incorpora un eje motriz reforzado para trabajos pesados de la marca alemana KESSLER, con reducción de dos etapas y freno de servicio multidisco en baño de aceite; tanto el sistema de filtración del aceite de freno como el sistema independiente de refrigeración del mismo están diseñados para soportar condiciones de operación exigentes.
- El depósito de combustible de gran capacidad (800 litros) satisface las necesidades de trabajo continuo y prolongado, permitiendo optimizar el tiempo operativo.

SISTEMA INTEGRAL DE SEGURIDAD ELÉCTRICA



- Sistema eléctrico de 24 V, alternador de 110 A, interruptor general de alimentación e interruptor de emergencia en la cabina.
- Se utiliza una comunicación avanzada mediante bus CAN para recopilar el estado operativo de los componentes de entrada/salida del motor, la transmisión, el esparcidor y el vehículo, mostrando los datos en una pantalla a color de alta definición para facilitar su visualización por parte del operador. La protección contra fallos ayuda a prevenir accidentes.
- Sistema de control dinámico de protección antivuelco:
  Protección contra sobrecarga: la pluma deja de moverse en la dirección de riesgo, pero permite el movimiento en una dirección segura.

Indicador de carga:
luz verde (indica funcionamiento normal del sistema);
luz naranja (indica una advertencia que requiere atención especial);
luz roja (indica que el sistema detecta una situación que requiere acción inmediata).

Pantalla:
longitud de la pluma, carga actual, carga máxima, altura de la pluma, ángulo de la mordaza, alcance, barra de porcentaje de carga, código de alarma, etc.

- Sistema de iluminación con control centralizado
  El sistema de iluminación con control centralizado, el panel de botones integrado y los interruptores de accionamiento ergonómico permiten un manejo cómodo y sencillo. El sistema de iluminación LED se controla mediante bus CAN e incluye funciones de diagnóstico de cortocircuito y circuito abierto.

CABINA CON SUSPENSIÓN COMPLETA Y VISIÓN PANORÁMICA

- La cabina suspendida facilita las tareas de mantenimiento.
- Gracias a la conexión del amortiguador del bastidor del vehículo y a un diseño de aislamiento acústico y térmico hermético, se atenúa la mayor parte de las vibraciones y el ruido.
- Las ventanas delantera y trasera de gran curvatura, las puertas totalmente acristaladas (izquierda y derecha) y el amplio techo de cristal ofrecen una excelente visibilidad.
- Cuenta con columna de dirección telescópica e inclinable, así como con un asiento ajustable con suspensión integral, respaldo alto y cinturón de seguridad; además, incorpora funciones de detección de presencia en el asiento y de posición de conducción.
- El sistema de climatización (aire acondicionado y calefacción) de alta potencia, los dos modos de ventilación (recirculación interna y externa), los parasoles, los limpiaparabrisas de velocidad regulable y la función de descongelación hacen que la conducción sea más cómoda.





SPREADER DE CONTENEDORES ELME DE NUEVA GENERACIÓN



- En la nueva generación de *spreaders* telescópicos para contenedores de la serie ELME817, se ha optimizado el diseño de la viga telescópica, la plataforma giratoria y otros componentes para aumentar la resistencia estructural; asimismo, el peso del equipo se ha reducido en un 16 % respecto a la generación anterior y su vida útil se ha prolongado un 30 %.
- Se ha modificado la disposición de los cilindros hidráulicos para facilitar las tareas de mantenimiento.
- El diseño del sistema hidráulico se ha optimizado para reducir las pérdidas de presión, logrando así una mayor eficiencia energética y operativa.
- Gracias al control proporcional electrohidráulico, la velocidad es ajustable y el ángulo de rotación del *spreader* puede controlarse con suavidad y precisión.
- Se incorpora el controlador programable Neuron de última generación, lo que permite desarrollar funciones opcionales adicionales. La información sobre códigos de error se suministra conforme al protocolo J1939, agilizando y simplificando así el diagnóstico de fallos.
- El equipo cuenta con un sistema de enclavamiento para los cierres giratorios (*twist-locks*) tanto mecánico como electrohidráulico e indicadores de estado en tiempo real, diseñados para evitar que el contenedor se eleve si no están bloqueadas las cuatro esquinas o que el cierre se abra mientras el contenedor está suspendido.
- El sistema de bloqueo de elevación impide que el contenedor se levante si el cierre giratorio no ha completado su giro; las operaciones de elevación solo pueden realizarse cuando el cierre está totalmente bloqueado o desbloqueado.







SISTEMA HIDRÁULICO EFICIENTE

- Las válvulas hidráulicas combinadas de la marca estadounidense PARKER, la bomba hidráulica de caudal variable de la danesa DANFOSS y el sistema hidráulico con detección de carga reducen la carga continua del motor.
- Control eléctrico proporcional flexible y preciso.
- La elevación a alta velocidad con cargas ligeras aumenta l a eficiencia operativa.
- El control de temperatura independiente y el enfriador de aceite hidráulico de gran tamaño permiten operar en entornos con temperaturas de hasta 50 °C.
- Los filtros de aceite de alta y baja presión optimizan la fiabilidad del sistema hidráulico.
- Se han dispuesto múltiples puntos de prueba hidráulica para facilitar las tareas de reparación y mantenimiento.



GESTIÓN DE LA REFRIGERACIÓN DEL VEHÍCULO

- Se utilizan ventiladores con motores eléctricos de forma independiente para refrigerar el aceite hidráulico y el aceite de los frenos, garantizando así el cumplimiento de los requisitos de operación en entornos con temperaturas elevadas de hasta 50 °C.
- El sistema de control de temperatura del aceite del convertidor de par asegura que la transmisión opere dentro del rango de temperatura óptimo.
- Para la refrigeración del aire de admisión (intercooler) y de los líquidos refrigerantes, se emplean disipadores de calor de placas y aletas de alta potencia junto con ventiladores de succión de gran capacidad de enfriamiento y bajo nivel de ruido, cumpliendo así con las exigencias de operación en entornos con temperaturas de hasta 50 °C.



APARIENCIA Y RENDIMIENTO

- El diseño aerodinámico del vehículo, con su perfil descendente hacia la parte delantera, ofrece una imagen dinámica y robusta.
- El contorno optimizado del contrapeso reduce considerablemente el radio de giro del vehículo, amplía la visibilidad lateral, trasera y frontal, y hace que la conducción sea sencilla y segura.
- Los pasamanos de los escalones y de los guardabarros (tanto a la izquierda como a la derecha), junto con los pedales y las superficies antideslizantes, garantizan plenamente la seguridad del personal.





CARACTERÍSTICAS

Transmisión	Estándar	Opciones
Neumático neumático	■	
Neumático macizo		▢
Sistema de dirección		
Dirección asistida totalmente hidráulica	■	
Sistema de lubricación centralizado (máquina)	■	
Sistema de lubricación automático		▢
Sistema de energía		
Tubo de escape extendido	■	
Tapa de combustible con cerradura	■	
Parachispas		▢
Filtro de aire previo al filtro	■	
Camión		
Pasador de remolque	■	
Cadena de descarga electrostática		▢
Espejo retrovisor en los guardabarros derecho e izquierdo	■	
Depósito de líquido de frenos independiente	■	
Sistema operativo		
Joystick integrado	■	
Columna de dirección ajustable	■	
Reposabrazos ajustable	■	
Sistema hidráulico		
Sistema de bomba hidráulica de caudal variable	■	
Control proporcional de funcionamiento	■	
Mayor velocidad de elevación con carga ligera	■	
Taxi		
Cabina	■	
Sistema de climatización (aire acondicionado y calefacción)	■	
Radio	■	
Parasol	■	
Interfaz de carga USB	■	
Gancho para percha	■	
Luz de lectura	■	
1 toma de corriente de 24 V		▢
1 toma de corriente de 12 V		▢
Marco para matrícula		▢
Ventilador	■	
Componentes de elevación		■
Altura de elevación estándar	■	
Doble protección para el spreader y los twistlocks	■	
Descenso de emergencia	■	
Contador de ciclos de twistlock	■	
Sistema de prevención de oscilación del spreader	■	
4 cámaras para los twistlocks del spreader		▢
2 luces para los twistlocks del spreader	■	
Otra		
Color estándar	■	
Color definido por el usuario		▢
Extintor (2 kg / 4 kg)		▢
Kit de herramientas del vehículo	■	
Paquete de calefacción para zonas frías		▢
Control automático de aceleración (elevación/inclinación/separador)	■	
Indicador de altura de elevación en pantalla	■	
Limitación dinámica de velocidad según la altura de elevación (definida por el cliente)		▢
FIMS (Sistema inteligente de gestión de flotas)	■	

CARACTERÍSTICAS

Sistema eléctrico	Estándar	Opciones
Sistema de presencia del operador (OPS) con zumbador	■	
Pantalla LCD	■	
Interruptor principal de alimentación	■	
Interruptor de corte de emergencia	■	
Batería de plomo-ácido de 24 V sin mantenimiento	■	
Zumbador de marcha atrás	■	
Bocina de alto nivel de decibelios	■	
Luces LED (en todo el vehículo)	■	
4 luces de trabajo en el guardabarros delantero	■	
4 luces de trabajo en la pluma	■	
2 luces de trabajo traseras	■	
Sensor de marcha atrás	■	
Sistema de cámara de visión trasera	■	
Sistema de cámara de visión trasera con memoria		▢
Sistema de cámaras delantera y trasera		▢
Sistema de cámaras delantera y trasera con memoria		▢
Sistema de cámaras de 4 direcciones con pantalla única		▢
Sistema de grabación de cámaras de 4 direcciones con pantalla única		▢
CCTV en cabina		▢
Luz de seguridad azul trasera		▢
Luces de seguridad azules delantera y trasera		▢
Luz de zona de peligro azul (tres lados)		▢
Alarma de exceso de velocidad		▢
Limitación de velocidad		▢
Alarma de marcha atrás por voz		▢
Sistema automático de extinción de incendios	■	
Radio bidireccional		▢
Indicador de peso en pantalla	■	
Luz de advertencia intermitente (no giratoria) con interruptor de control	■	
Pesaje de carga excéntrica (con impresora)		▢
Monitoreo de presión de neumáticos		▢
Sistema de diagnóstico a bordo	■	
Unidad de control del vehículo (VCU)	■	
Interruptor de anulación	■	
Panel de control central para el sistema de iluminación	■	
Limitación de par	■	
Control de elevación vertical		▢
Alarma de fallo del motor	■	
Indicador de alarma de presión de aceite del motor	■	
Indicador de advertencia del filtro de aire	■	
Indicador de temperatura del agua	■	
Horómetro	■	
Indicador de carga de la batería	■	
Indicador de alarma de baja presión hidráulica	■	
Indicador de advertencia del filtro de aceite hidráulico	■	
Medidor de nivel de aceite	■	
Indicador de advertencia del separador agua-combustible	■	
Medidor de temperatura del aceite	■	
Indicador de precalentamiento	■	
Indicador de modo de conducción	■	
Indicador de freno de estacionamiento	■	
Indicador de servicio	■	

REACHSTACKER SERIE ACCD450 DE 45 T

Características	1.1	Fabricante		MEGALIFT		
	1.2	Designación del modelo		ACCD450	ACCD450	ACCD450
	1.3	Propulsión: eléctrica (batería o red), diésel, gasolina, gas		Diésel	Diésel	Diésel
	1.4	Tipo de operador: manual, a pie, de pie, sentado, preparador de pedidos		Conductor sentado	Conductor sentado	Con conductor sentado
	1.5	Capacidad nominal / carga nominal (L1, L2, L3)	Q (kg)	45000/31000/16000	45000/31000/16000	45000/31000/16000
	1.6	Centro de gravedad de la carga, desde la cara frontal de los neumáticos, fila 1	c (mm)	1965	1965	1965
		Centro de gravedad de la carga, desde la cara frontal de los neumáticos, fila 2	c (mm)	3815	3815	3815
		Centro de gravedad de la carga, desde la cara frontal de los neumáticos, fila 3	c (mm)	6315	6315	6315
		Capacidad de apilado, en contenedor fila 1-2-3 de 8'6"/9'6"		5/5-5/4-4/3	5/5-5/4-4/3	5/5-5/4-4/3
	1.8	Centro de gravedad de carga perdida, hasta la cara frontal de los neumáticos	x (mm)	840	840	840
	1.9	Distancia entre ejes	y (mm)	6000	6000	6000
Peso	2.1	Peso en servicio	kg	72200	72600	72200
	2.2	Carga sobre el eje delantero en centro de gravedad L1, sin carga/con carga	kg	33400/99400	33600/99600	33400/99400
		Carga sobre el eje delantero en centro de gravedad L2, sin carga/con carga	kg	34000/93300	34200/93600	34000/93300
	2.3	Carga sobre el eje trasero en centro de gravedad L1, sin carga/con carga	kg	38800/17800	39000/18000	38800/17800
		Carga sobre el eje trasero en centro de gravedad L2, sin carga/con carga	kg	38200/9900	38400/10000	38200/9900
Ruedas y neumáticos	3.1	Neumáticos: goma maciza, superelásticos, neumáticos (aire), poliuretano		Neumáticos	Neumáticos	Neumáticos
	3.2	Tamaño de neumáticos, delanteros		18.00-25-40pr	18.00-25-40pr	18.00-25-40pr
	3.3	Tamaño de neumáticos, traseros		18.00-25-40pr	18.00-25-40pr	18.00-25-40pr
	3.5	Ruedas, número delantero / trasero (x = ruedas motrices)		4x/2	4x/2	4x/2
	3.6	Vía delantera	b10 (mm)	3050	3050	3050
	3.7	Vía trasera	b11 (mm)	2790	2790	2790
Dimensiones	4.1	Ángulo de elevación de la pluma telescópica, elevada/bajada	α/β(°)	60/0	60/0	60/0
	4.2	Altura de la pluma telescópica bajada	h (mm)	4700	4700	4700
	4.4	Elevación (L1, L2, L3)	h2 (mm)	15120/13600/10700	15120/13600/10700	15200/13600/10700
		Altura del asiento respecto al SIP (punto de referencia del asiento)	h3 (mm)	2615	2615	2615
	4.15	Altura del *twistlock* (bloqueo giratorio) en posición baja	h13 (mm)	1280	1280	1280
	4.19	Longitud total con pluma	l1 (mm)	11625	11625	11625
	4.20	Longitud total	l2 (mm)	8123	8123	8123
	4.21	Anchura de la carretilla sobre el eje motriz	b1 (mm)	4220	4220	4220
		Desplazamiento lateral del *spreader* (bastidor de elevación)	mm	+/-800(1600)	+/-800(1600)	+/-800 (1600)
		Rotación del *spreader*	grados	+105/-195	+105/-195	+105/-195
	4.31	Altura libre mínima sobre el suelo	m1 (mm)	400	400	400
	4.33	Pasillo de apilado para contenedor de 20 pies	Ast (mm)	11350	11350	11350
	4.34	Pasillo de apilado para contenedor de 40 pies	Ast (mm)	13650	13650	13650
	4.35	Radio de giro	Wa (mm)	8100	8100	8100
datos de rendimiento	5.1	Velocidad de traslación, con carga/sin carga	km/h	20/22	20/22	20/22
	5.2	Velocidad de elevación, con carga/sin carga	m/s	0,250/0,450	0,250/0,450	0,250/0,450
	5.3	Velocidad de descenso, con carga/sin carga	m/s	0,300/0,320	0,300/0,320	0,300/0,320
	5.6	Fuerza de tracción en gancho, con carga/sin carga	N	297000	297000	297000
	5.8	Capacidad de pendiente, con carga/sin carga	%	20/20	20/20	20
	5.10	Freno de servicio		Discos húmedos	Discos húmedos	Discos en baño de aceite
Motor	7.1	Fabricante/tipo de motor		Volvo TAD1151VE	Volvo TAD1181VE	Cummins QSM11
		Normativa de emisiones		EU Stage IIIA	EU Stage V/T4f	EU Stage III A
	7.2	Potencia del motor según DIN ISO 1585	kW	265	265	250
	7.3	Velocidad nominal	r/min	2100	2100	2100
	7.4	Número de cilindros/cilindrada	(-)/(cm3)	6/10840	6/10840	6/10840
		Generador	A	110	110	120
		Voltaje del sistema eléctrico del vehículo	V	24	24	24
		Voltaje/capacidad nominal de la batería	V/Ah	2×12/180	2×12/180	2×12/180
Datos adicionales	10.1	Presión de trabajo para accesorios	MPa	19	19	19
	10.3	Depósito hidráulico - capacidad (vaciado y llenado)	litros	600	600	800
		Capacidad del depósito de combustible	litros	800	800	800
	10.7	Nivel de presión acústica en el asiento del conductor	dB (A)	78	78	78
	10.8	Enganche de remolque, tipo DIN 15170	mm	Φ50	Φ50	Φ50

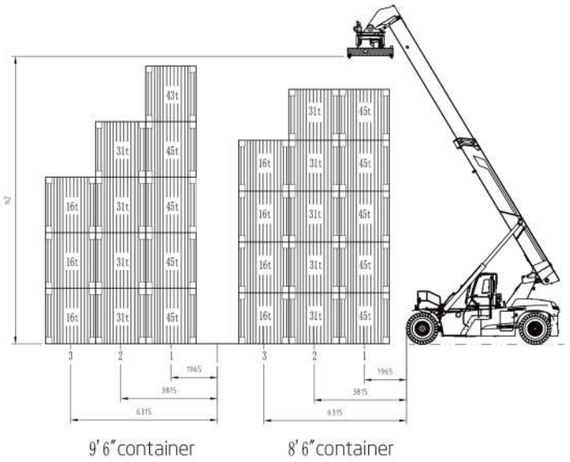
43t
31t
45t
16t
3
2
1
1965
3815
6315
9' 6" container
8' 6" container

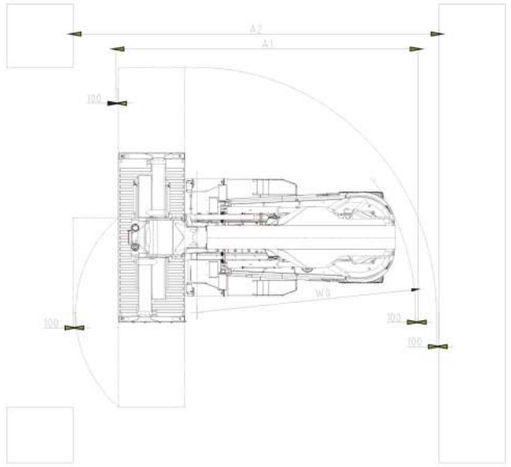
A2
A1
100
W.R

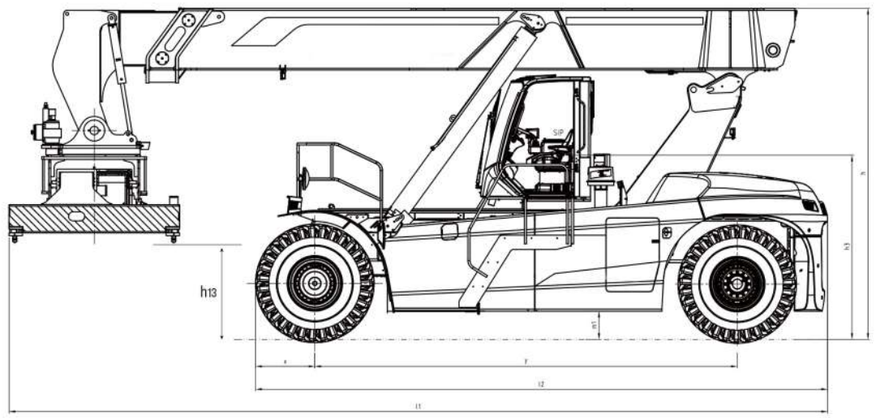
h13

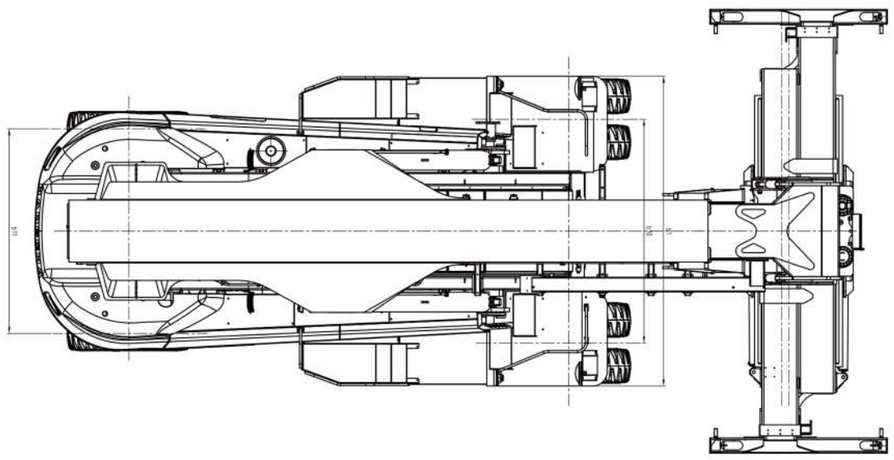


ANDINO
ACCD450
ANDINO
ANDINO